Przekrój D-D
skala 1:50

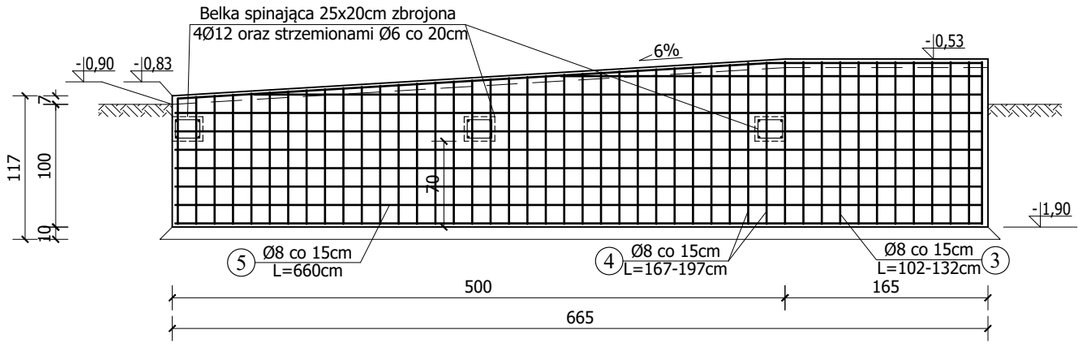

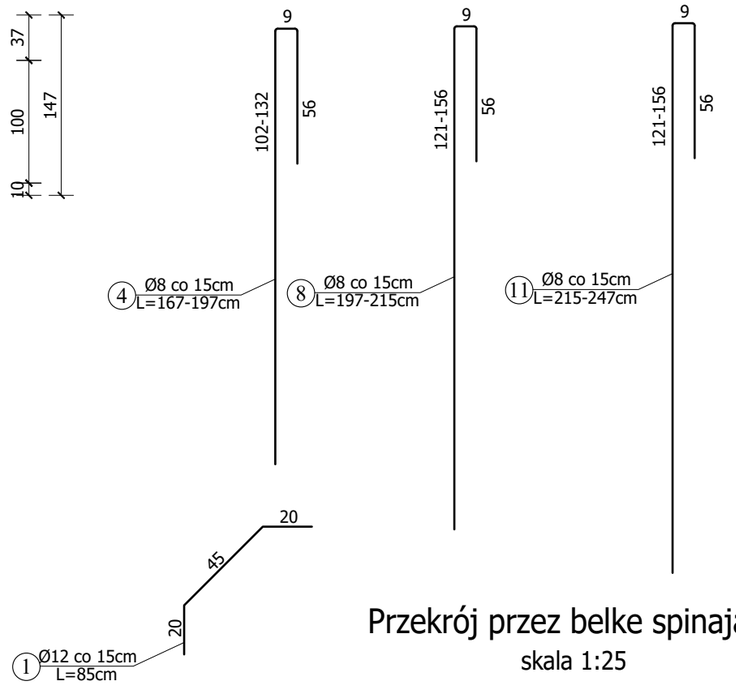

Przekrój E-E
skala 1:50

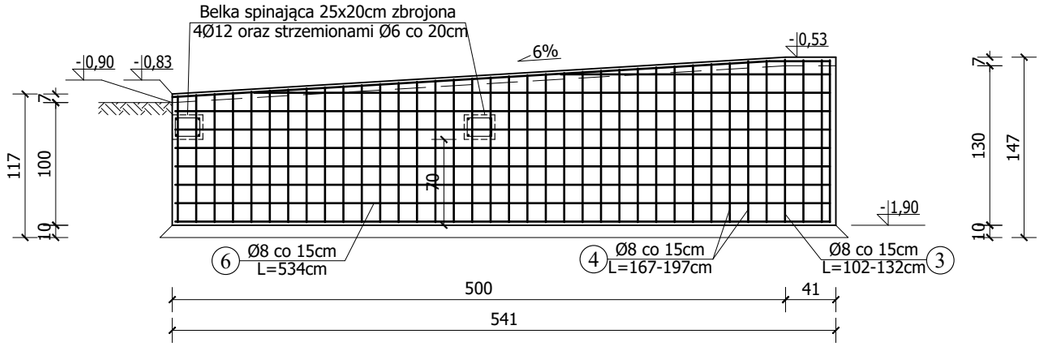

Przekrój przez belke spinającą
skala 1:25

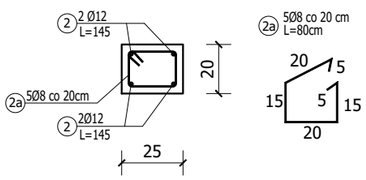

Przekrój F-F
skala 1:50

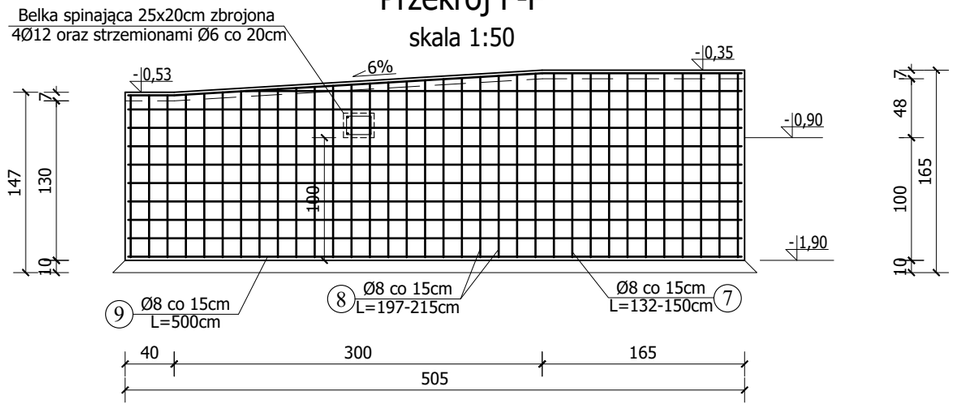

BETON C25/30
STAL Klasy A-IIIN
OTULINA 25mm

Uwaga:
1. Konstrukcję ścian ponad terenem wykonać w technologii betonu architektonicznego

2. Naroża wykończyć listwami trójkątnymi 15x15mm

Uwaga:
1. Rysunki należy rozpatrywać razem z rysunkami konstrukcyjnymi, architektonicznymi i branżowymi. Wszystkie niezgodności należy zgłaszać projektantowi. Wszystkie wymiary i rzędne powinny być zweryfikowane na placu budowy.
2. Żelbetowe elementy konstrukcyjne należy wykonać w oparciu o wytyczne i postanowienia PN-EN 1992-1-1:2008
3. Wszystkie konstrukcyjne elementy szczególne nie pokazane na rysunkach należy wykonać zgodnie z zasadami zbrojarskimi.
4. Konstrukcję ścian ponad terenem wykonac w technologii betonu architektonicznego.
5. Naroża wykończyć listwami trójkątnymi 15x15mm
6. Ze względu na nieregularność bryły zestawienie stali jest uśrednione wymiarowo. na budowie należy dokonać weryfikacji wymiarów figur.

Wykonawca:	KONSPRO sp. z o.o.; ul.Ceglana 3; Oświęcim		
Obiekt:	BUDOWA PODJAZDU DLA OSÓB Z NIEPEŁNOSPRAWNOŚCIAMI ORAZ MONTAŻ KRZESŁA SCHODOWEGO W BUDYNKU NIEPUBLICZNEGO PRZEDSZKOLA "PROMYCZEK" W OŚWIĘCIMIU PRZY UL. POWSTAŃCÓW WARSZAWY 1A na Dz. nr 2454/57 obr. 0004 BRZEZINKA JEDN. EW. 121301_1 OŚWIĘCIM - MIASTO		Data: 12.2024 r.
Tytuł rysunku:	Przekrój D-D, E-E i F-F - konstrukcja		Skala: 1:50
Projektował Architektura:	Dariusz Obstarczyk Nr upr. w spec. arch. 104/91 B-B Nr upr. w spec. konstr. 88/91 B-B	Podpis:	Nr rys.: 9
Projektował Konstrukcja:	mgr inż. Michał Obstarczyk Nr upr. w spec. konstr.-bud. SLK/7038/PWBKb/17	Podpis:	FIRMA PROJEKTOWA KONSPRO 33 844 02 09 www.konspro.pl